外形寸法図

単位：mm

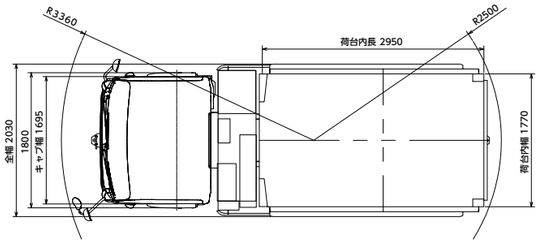

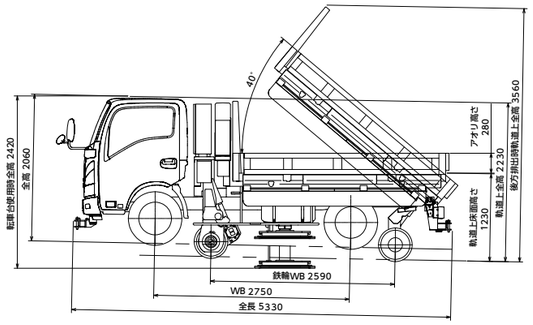

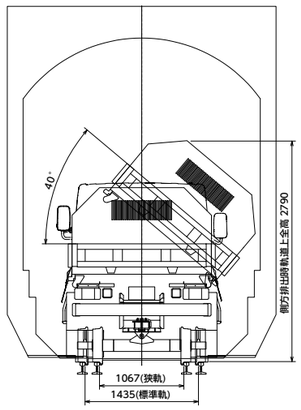

主要諸元表

車両

メーカー	いすゞ自動車（株）
型式	2PG-NKR88YM
全長	5,330mm
全幅	2,030mm
全高	2,060mm
最低地上高	100mm 以上
積載量	2,150kg 以上
燃料タンク	軽油 63L
乗車定員	2 名
車両総重量	7,990kg

鉄車輪装置

適応軌道	狭軌（1,067mm）・中間軌（1,372mm）・標準軌（1,435mm）
軌道走行	勾配 0/1,000　最高時速 35km/h
登坂能力	勾配 35/1,000　発信・走行可能
軌間変更	前輪　油圧シリンダ伸縮式 後輪　手動式
脱輪防止	後鉄車輪フレーム中心を回転センターとする左右揺動装置

転車台装置

設置部	レール接地面（絶縁）硬質プラスチック取付
落下防止装置	機械式落下防止装置（自動フックイン及びフックアウト）
旋回動作	ターンテーブル上下間の旋回ベアリングによる回転作動油圧モーターでの下板回転（無負荷時）

制御装置

タッチパネル	走行操作・照明機器操作・各種警報・警報履歴画面
スイッチパネル	緊急停止ボタン（タッチパネル内操作スイッチのバックアップ用）

ダンプ装置

メーカー	新明和工業（株）
型式	DT2-38SA
排出方式	三点式
煽り	280mm　三方開　着脱式
排出操作	運転室内ダンプレバー「排出」「中立」「格納」運転室内切替バルブ「右」「後」「左」
未格納警報装置	ダンプ装置未格納時ブザー音にて警告

非常用装置

補助バッテリー	メインバッテリーのバックアップ用
手動ポンプ	人力にて駆動するバックアップ用ポンプ
緊急停止	走行停止と軌道走行装置への作動油供給を停止
ロッキングハブ	非常時に接続を断ち切り鉄車輪をフリーにする機能
保安ブレーキ	運転席に設置　手動油圧式ブレーキ

その他

運転手検出	運転手不在時の非常停止（光電センサーにより検出）
連結装置	車両前後に取付　ピンリンク式（ピン径φ 25mm）
軌道上ブレーキ灯	軌道走行時は「赤色」 ブレーキランプは点灯しない 制動時…車両方向指示器が左右交互に点滅 停車時…車両方向指示器が左右同時に点滅 "

装備品

バックアイカメラ＆モニタ	ベース車両備付
照明	鉄輪灯・・・DC24V × 2 個（LED 白） タイヤ灯・・DC24V × 2 個（LED 白） 作業灯・・・DC24V × 1 個（LED 白） 後照灯・・・DC24V × 2 個（LED 白）
その他	転車台自動回転機能、外部電源取出口、サイドスカート取手取付、絶縁短絡切替装置

鉄道の未来を工事車両から考え、支え、創る
軌陸車テック株式会社
https://kirikutech.jp

RT1-ADST0203

THREE WAY DUMP TRUCK

軌陸車テック株式会社

鉄道用三転ダンプ

軌道陸上兼用作業車

RAILWAY TRUCK

RAILWAY TRUCK

軌道兼用三転ダンプ（転車台付）

公道免許区分：中型車8t　最大積載量2,150kg～

RT1-ADST0203

THREE WAY DUMP TRUCK

軌道上でのスムーズな走行・運搬・排出を追求。
使いやすい三転ダンプです。

地上高1,230mmの低床ダンプ

安全な軌道作業実施のため、低床ダンプを採用しています。

軌道作業の強い味方「三転式ダンプ装置」

左右・後方の三方向に排出可能な「三転式ダンプ装置」が架装。
軌道作業で活躍します。

≫ 装備

切り替え容易! 各種軌間幅対応

狭軌、標準軌の軌間幅への切替えが容易。標準機のまま格納し道路走行も可能です。（中間軌もオプションで対応可）

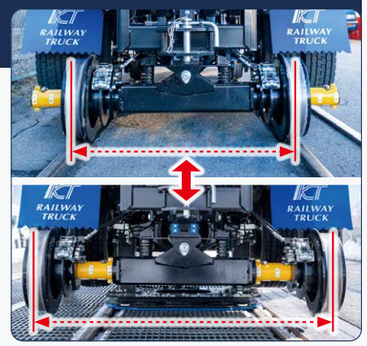

低速走行機能付き

ダイヤルでの速度調整により、細かいアクセルワークが不要です。（タッチパネルでも操作可能）

MONITOR

簡単操作! 多機能タッチパネル式「軌道走行操作モニター」

コンパクトに収まった制御タッチパネルで簡単に軌道走行操作が可能です。軌道内での発進・加速・減速・駐車などの走行操作もシフト操作は必要なく、タッチパネルとアクセルのみで行えます。
また、警告表示機能により異常箇所の特定も素早く行えます。

警告履歴が分かりやすいロギング機能を搭載

過去に起きた警告情報が時系列で表示されるため、事象確認が容易です。

視認性に優れたボタン式軌陸操作部（インターロック機能付き）

自発光式ボタンにより暗い環境下でも誤操作を防止します。

転車台下板回転調整機能

スイッチ操作で回転の微調整が可能。車体の下に手を入れることなく安全に載線作業をアシストします。

非常時に安心の標準装備 EMERGENCY

鉄輪をフリーにするロッキングハブ

非常時には接続を断ち、鉄車輪をフリー回転させることができる機能「ロッキングハブ」を標準装備しています。

操作簡単な非常用保安ブレーキ

簡単に操作できる非常用保安ブレーキで逸走を未然に防ぎます。また、操作時に画面と音で運転手に作動をお知らせすることで、誤操作を防止します。

補助バッテリー

メインバッテリーが上がっても、レバー操作で簡単に補助バッテリーに切り替え可能です。

軌陸装置を緊急格納できる非常用手動ポンプ

緊急の際に軌陸装置を格納することができる手動ポンプを装備。バイパスホースを接続して使用することもできます。

バックモニター

常時、バックモニターで後方を確認できます。

安心・安全を確保する機能を標準装備 SAFETY

- 鉄輪・転車台の張出格納状態の確認が容易な警報機能
- 運転手の不在検知による車両停止機能
- 非常停止ボタンにより緊急時の車両停止機能
- 住宅地での作業に配慮したバックブザー停止機能
- 夜間軌陸操作に便利な外部照明装置
- 回転灯やLED灯を使用する時の為に外部電源取り出し口

KIRIKUTECH